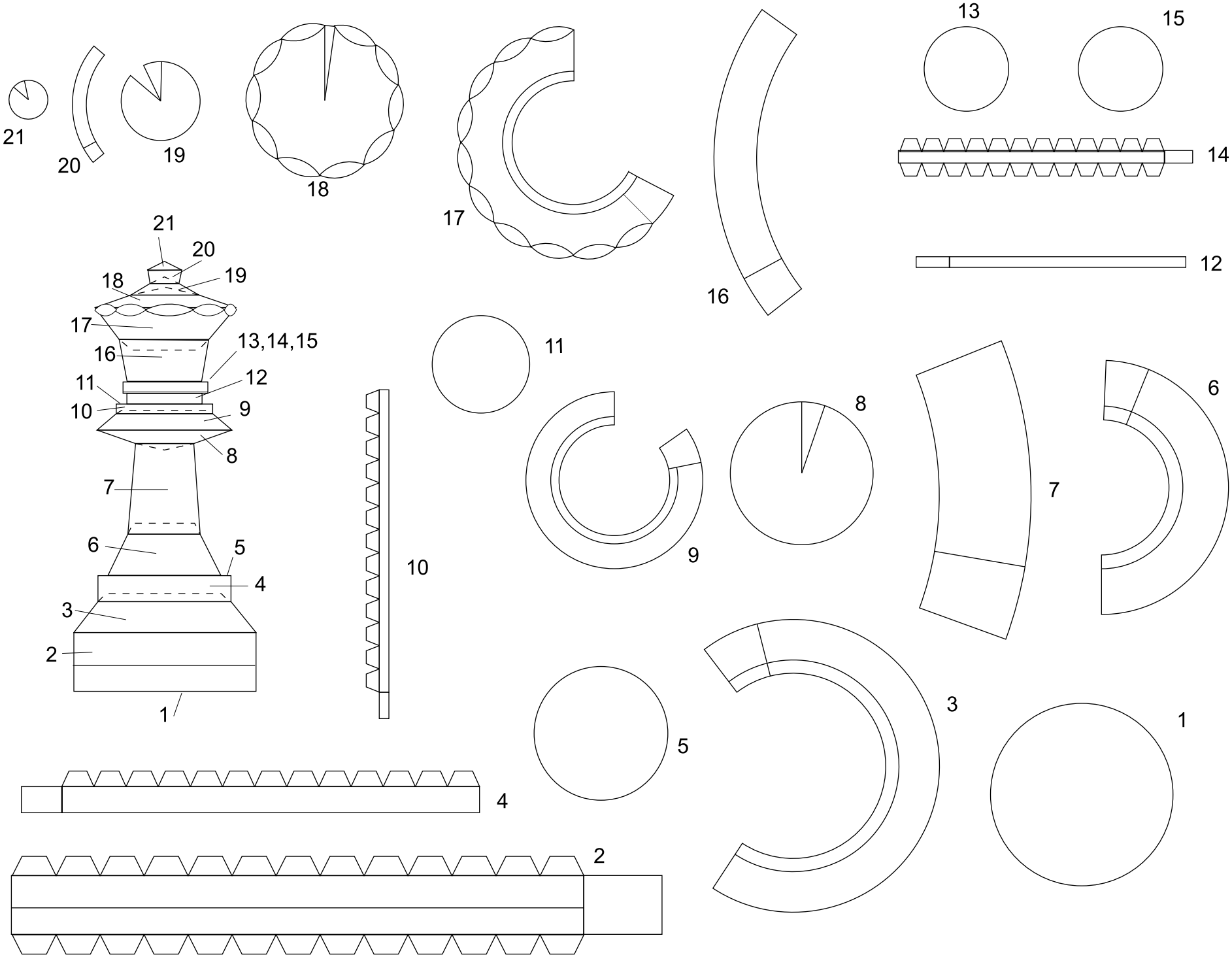
21
20
19
18
17
16
13
15
14
12
21
20
18
19
17
16
13,14,15
11
12
10
9
8
7
6
5
4
3
2
1
11
10
9
8
7
6
5
4
3
2
1

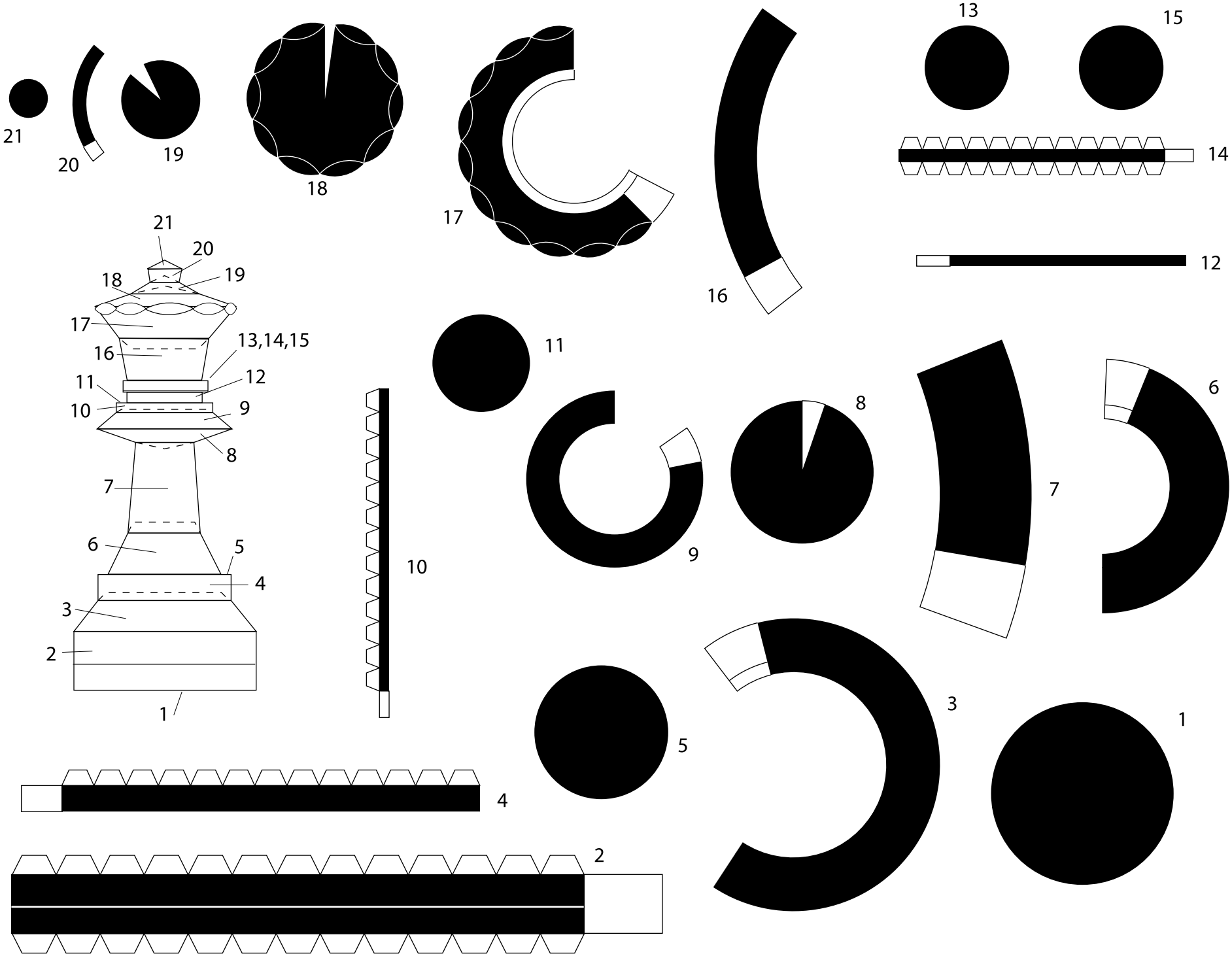
21
20
19
18
17
16
13
15
14
12
21
20
18
19
17
13,14,15
16
11
12
10
9
8
7
6
5
4
3
2
1
11
10
9
8
7
6
5
4
3
2
1